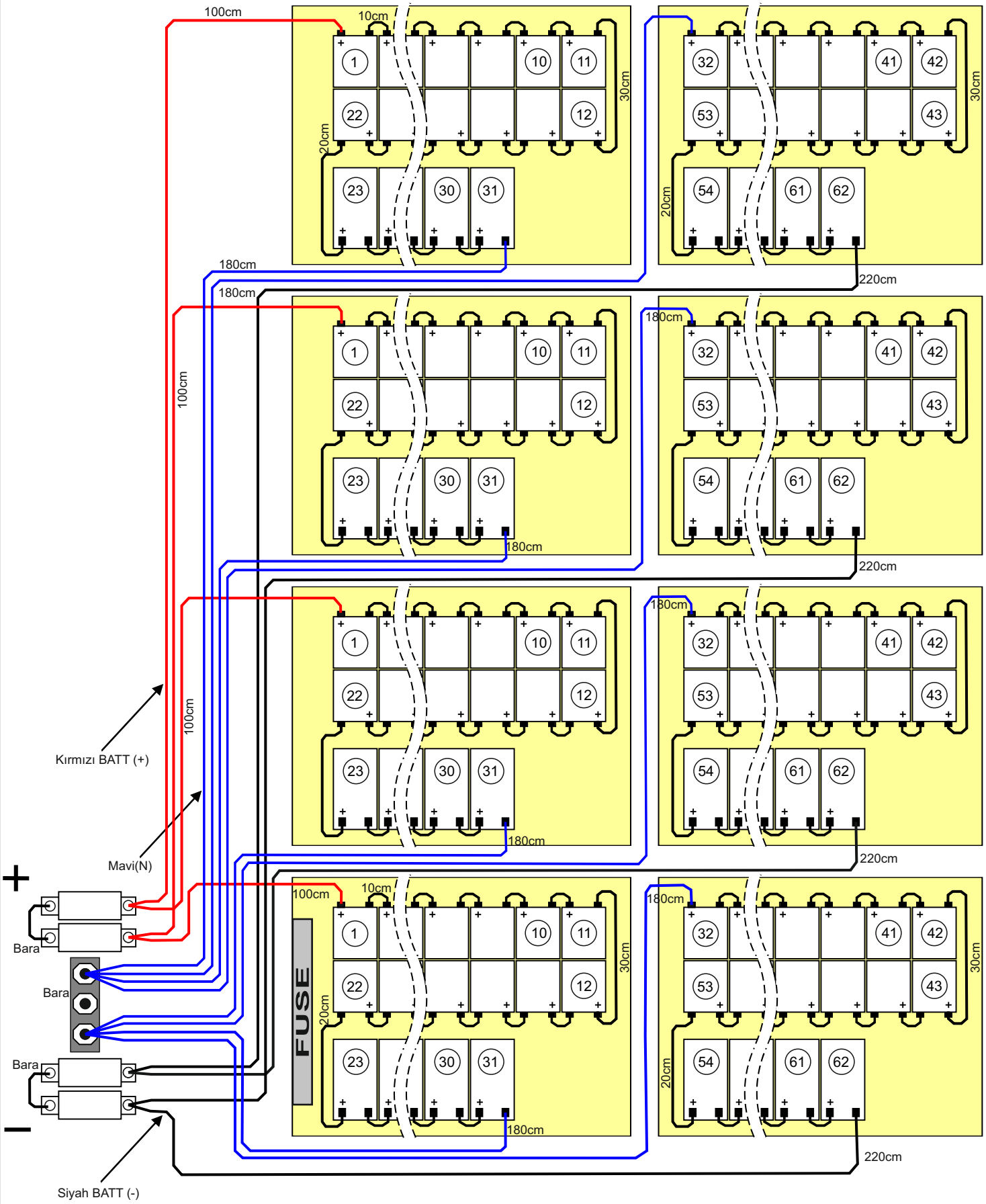

Not:
1- Aküler dizilirken kabinin alt rafından başlanılacak.

Kodu	Adı	Adet	Güç	Kablo Kesiti	Sigorta
155030003646	KABLO AKU BC220 1X62 7/9Ah ORTA UCLU (K-7) INF511-Y70-K261-1-00	4	60-100-120kVA	6 mm²	2x100A
		3	40-60-80kVA	6 mm²	2x100A

KABLO AKU BC220 1X62 7/9Ah ORTA UCLU (K-7) AKÜ BAĞLANTISI			Tarih	13.05.2022	Rev.	Açıklama	Tarih	Onay	Sayfa
inform Elektronik San. Ve Tic. A.Ş.	Stok Kodu		Çizen	S.TALIÇ					1
	Şema No	INF511-Y70-S261-1-00	Kontrol	H.KELEBEK					1